ilos berlin®

Möbelkatalog

2011 / 2012

ILOS verbindet gute Form mit Funktionalität und Liebe zum Detail.

Auf den folgenden Seiten möchten wir Ihnen eine Auswahl von Einrichtungsgegenständen präsentieren, die ILOS in den vergangenen Jahren gestaltet hat.

Wir legen bei der Entwicklung unserer Möbel besonderen Wert auf ökologische Nachhaltigkeit und hochwertige Ausführung. So achten wir bei der Auswahl der verwendeten Materialien auf deren Umweltverträglichkeit und verzichten weitestgehend auf lösungsmittelhaltige Lacke oder Lasuren sowie auf die Verwendung von seltenen oder gefährdeten Holzsorten.

Darüber hinaus werden unsere Produkte in Kleinserie und ausschließlich in der Region Berlin / Brandenburg gefertigt. Auf diese Weise können wir die Qualität der Produkte und die Produktionsbedingungen kontrollieren. Durch ein hohes Maß an Handarbeit während des Herstellungsprozesses können die Möbel individuell auf Ihre Wünsche abgestimmt werden.

Falls Ihnen das ein oder andere Möbel gefällt, senden wir Ihnen gern ausführlichere Informationen zu.

Besuchen Sie auch unsere Webseite auf www.ilos-berlin.de.

ILOS combines fresh design with functionality and attention for detail.

On the following pages we want to present some of the furniture designs, which ILOS has developed over the last couple of years.

We place particular importance on ecologically friendly design, sustainability and on a high quality of manufacturing. We try to ensure that our materials are environmentally sound and avoid using solvent-based varnishes or paints. Moreover we do not use types of wood, that are rare or endangered.

Therefore we produce our furniture only in small batch series and only within the region of Berlin / Brandenburg. This guarantees a full control of the quality of our products and the way they are being fabricated. Through the high proportion of handcraft in the manufacturing process, the furniture can be individually adapted to your needs and wishes.

In case you like our furniture, we would be happy to send your more information.

Please also visit our website www.ilos-berlin.de.

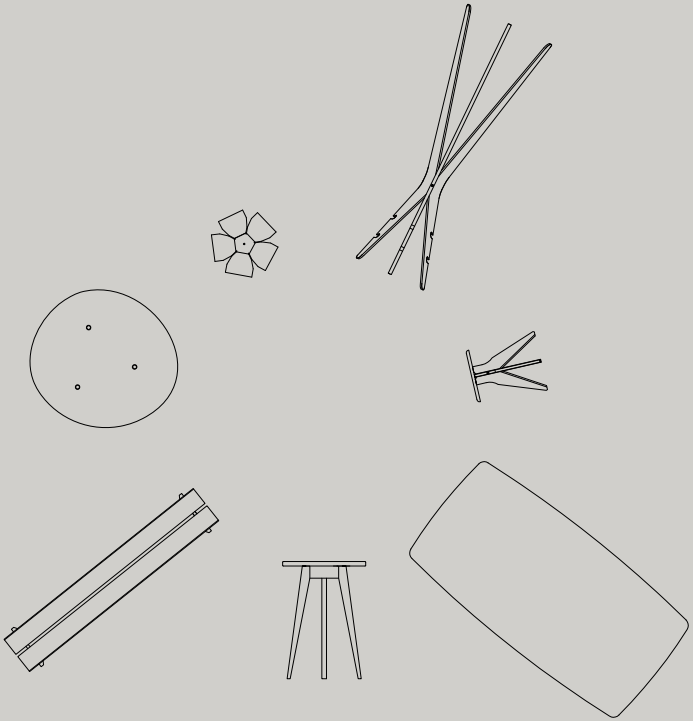

Bank
bench

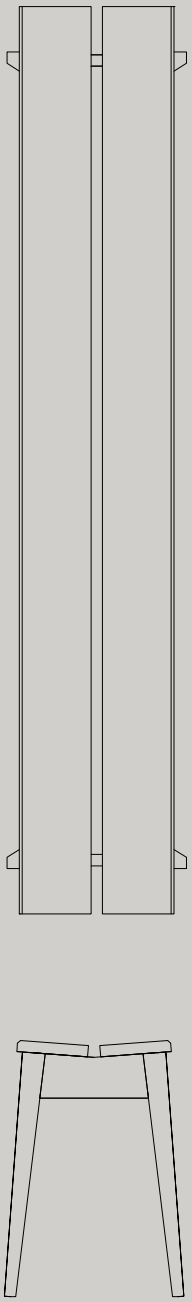

Marta

Maße	1600x316x452 mm
Material	Vollholz Eiche
Oberfläche	Lackbeschichtung farblos seiden-glänzend

dimension	1600x316x452 mm
material	massive oak
surface	coat of varnish transparent w/ silky sheen

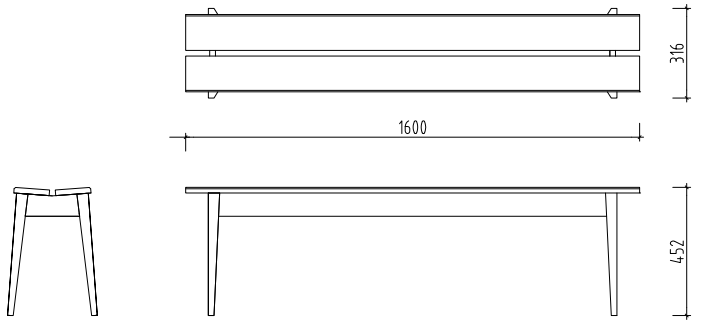

Hocker
stool

bauhaus
Atlas

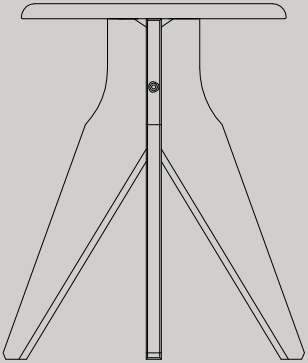

Hans

Maße	398x470 mm
Material	Vollholz Eiche / Sperrholz beschichtet
Oberfläche	Lackbeschichtung farblos / deckend seiden-glänzend

dimension	398x470 mm
material	massive oak / plywood coated
surface	coat of varnish opaque transparent w/ silky sheen

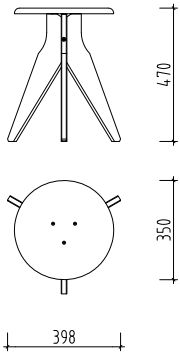

Kleiderständer
hat stand

nationaler Atlas

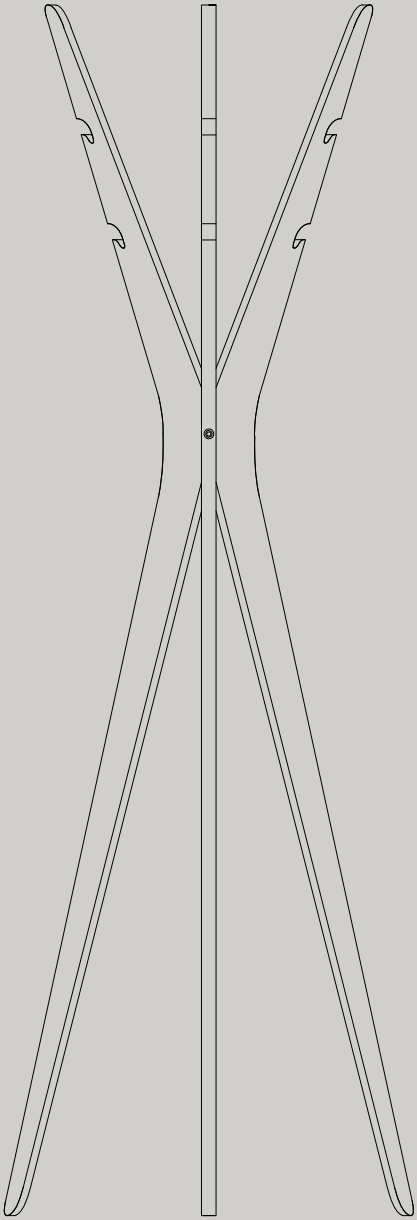

Oscar

Maße	538x1830 mm
Material	Sperrholz beschichtet / furniert
Oberfläche	Lackbeschichtung farblos seiden-glänzend

dimension	538x1830 mm
material	plywood coated / veneered
surface	coat of varnish transparent w/ silky sheen

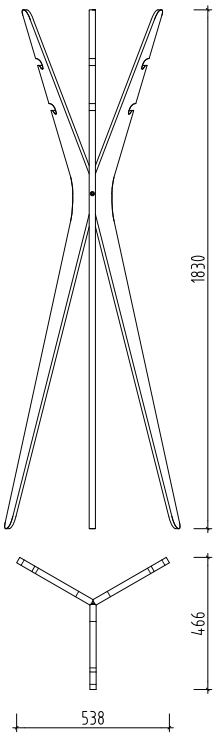

Esstisch
dining table

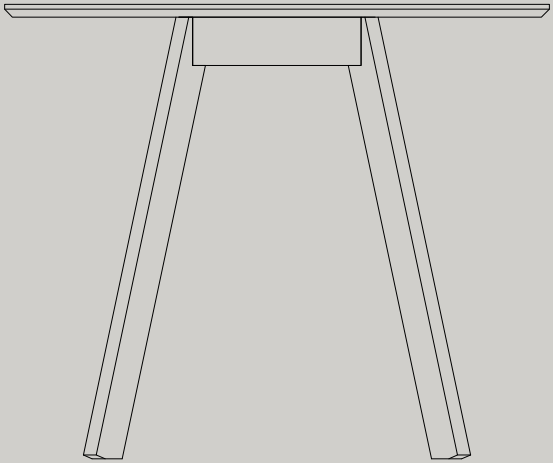

Arne

Maße	900x900 / 1800x900 / 2100x900 mm
Material	Sperrholz beschichtet / furniert
Oberfläche	Lackbeschichtung seiden-glänzend

dimension	900x900 / 1800x900 / 2100x900 mm
material	plywood coated / veneered
surface	coat of varnish w/ silky sheen

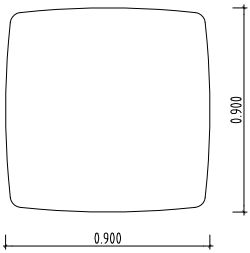

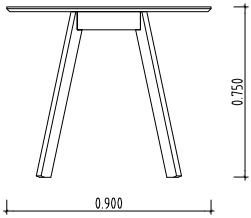

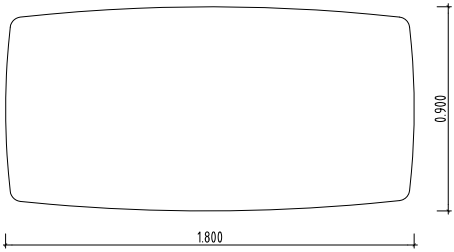

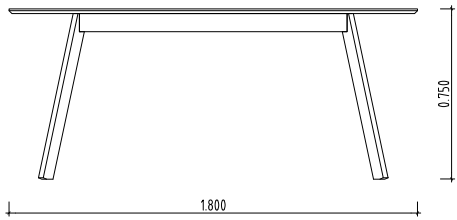

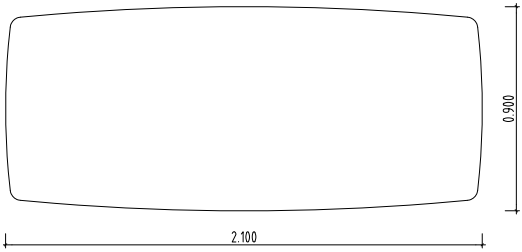

Couchtisch
coffee table

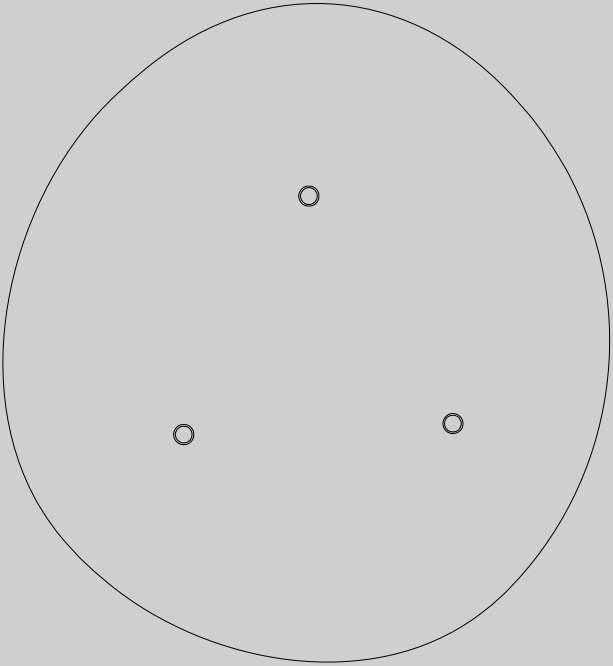

Rebecca

Maße	900x978x200 mm
Material	Sperrholz beschichtet
Oberfläche	Lackbeschichtung seiden-glänzend

dimension	900x978x200 mm
material	plywood coated
surface	coat of varnish w/ silky sheen

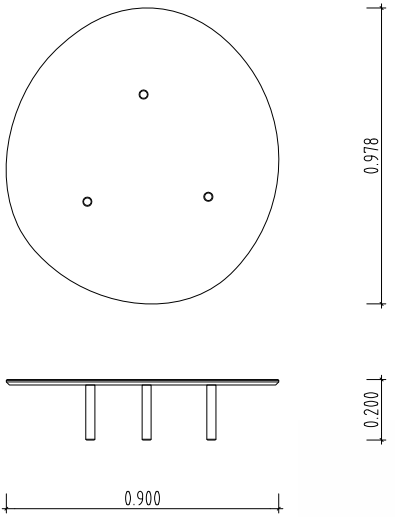

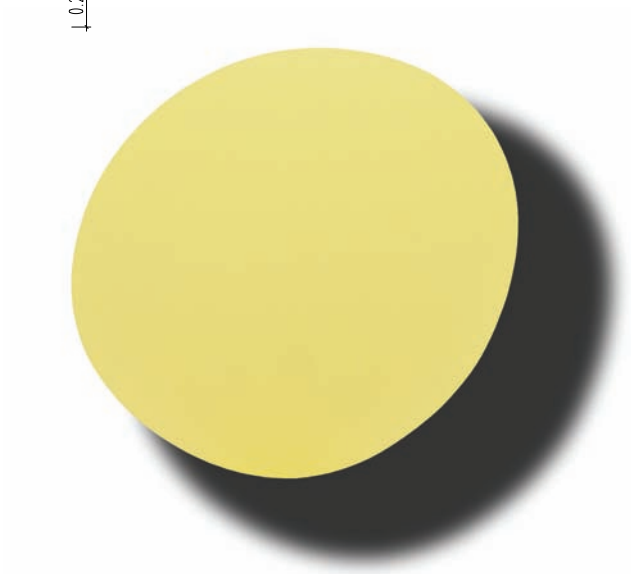

Bistro-Tisch
bistrot table

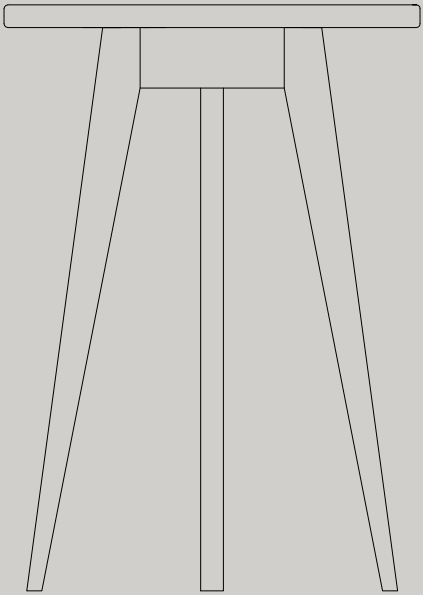

Vincent

Maße	550x775 mm
Material	Marmor (Lilac) / Buche Vollholz
Oberfläche	Poliert / Lackbeschichtung farblos seiden-glänzend

dimension	550x775 mm
material	marble (lilac) / solid beech veneered
surface	Polished / coat of varnish w/ silky sheen

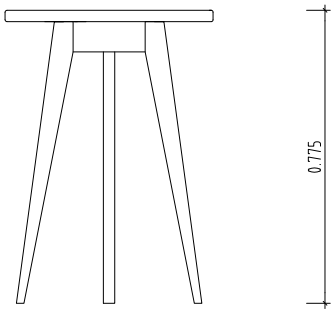

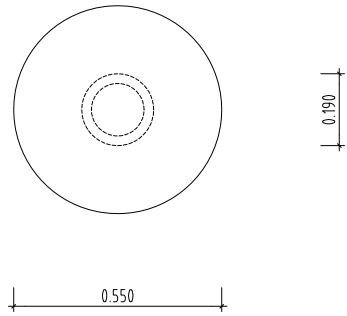

Leuchte
lamp

boesner

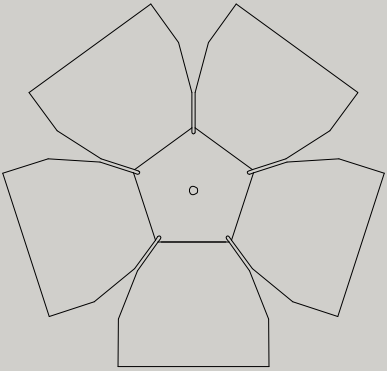

Lily

Maße	448x260 mm
Material	Aluminiumblech / 2-farbig lackiert
Oberfläche	Lackbeschichtung innen glänzend, außen matt

dimension	448x260 mm
material	aluminium / bicoloured coat of varnish
surface	outside w/ silky sheen, inside matt

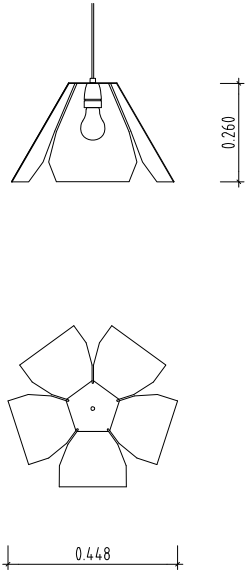

Entwurf
design

Bank bench	Tarek Massalme
Hocker stool	Tarek Massalme & Philip Rieseberg
Kleiderständer hat stand	Tarek Massalme
Esstisch dining table	Tarek Massalme & Philip Rieseberg
Couchtisch coffee table	Tarek Massalme
Bistro-Tisch bistrot table	Kristina Herresthal
Leuchte	Kristina Herresthal

ilos berlin ®
Lüneburger Straße 6
10557 Berlin / Germany

phone +49 30 702244-15
fax +49 30 702244-16
e-mail info@ilos-berlin.de
web www.ilos-berlin.de

Druck auf Recycling Papier RecyStar Polar FSC+Blauer Engel

ilos berlin Gbr Copyright © 2011 alle Rechte vorbehalten